LA CONSTRUCTION HORS-SITE PAR PROCONTAIN

PRO CONTAIN

BÂTIMENTS HORS-SITE

LA PERSONNALISATION RENDUE POSSIBLE SUR UNE BASE OPTIMISÉE ET ÉCONOMIQUE !

Tout le monde vous le dira : aujourd'hui, une fois le projet défini, il faut disposer au plus vite d'un bâtiment économique mais personnalisé !

Ce paradoxe, ProContain va vous aider à le résoudre grâce à un mode de construction optimisé, standardisé et industrialisé qui est bien entendu adaptable aux contraintes réglementaires, pratiques… et esthétiques.

LA ‘FRANZÖSISCHE QUALITÄT’ AU SERVICE DU BÂTIMENT MODULAIRE !

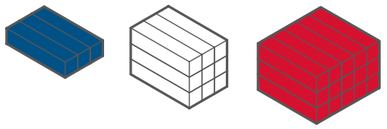

PROCONTAIN, FILIALE DU GROUPE ALHO UNE QUALITÉ SANS COMPROMIS DEPUIS PRESQUE UN DEMI-SIÈCLE

Créer et agencer des espaces a partir de modules, c’est l’idée initiale qui a mené le groupe Alho au succès de l’entreprise depuis plus de 45 ans. Tout a commencé en 1967 à Friesenhagen avec la fabrication industrielle d’espaces mobiles.

Chez ALHO, comme chez ses fournisseurs et sous-traitants, chaque geste doit être impeccable : ce souci de la perfection nous permet d’atteindre un taux de satisfaction reconnu par nos clients dans tous les domaines.

COÛTS MAÎTRISÉS ET DÉLAIS GARANTIS, LA QUALITÉ EN PLUS

Faciles et rapides à mettre en œuvre, les modules ProContain sont autonomes et conformes aux exigences environnementales en vigueur. Même sans façades ou toitures rapportées, ils imposent leur élégance architecturale, simple et efficace.

LE CHOIX DE LA PERFECTION : UN BÂTIMENT MODULAIRE PROCONTAIN

LA MAÎTRISE DU PLANNING AVEC LES BÂTIMENTS MODULAIRES PROCONTAIN

Les maîtres d'ouvrage avisés et conscients des réalités opérationnelles misent tout naturellement sur le bâtiment modulaire : l'anticipation en amont permet de raccourcir les delais d'exécution en réalisant le clos/couvert en usine et en temps masqué. Dans le même temps la préparation du chantier permet d'éviter les retards et les surprises. ProContain en France a plus de 15 ans d'expérience et fait profiter tous ses clients de son objectif : zéro retard, zéro réserve !

PROCONTAIN EN TANT QU'ENTREPRISE GÉNÉRALE ET LE TOUR EST JOUÉ

Dès l'origine de votre projet, nos commerciaux et nos architectes définissent et précisent vos besoins. Ils intégrent dès le début du projet la valeur ajoutée de la construction modulaire pour vous garantir l'utilisation optimale des outils de ProContain. La conception par notre bureau d'études et la préfabrication en usine puis le transport et le montage et le suivi de la phase chantier par nos chefs de projet assurent la livraison ponctuelle des bâtiments.

1. Consultation et conception

2. Plan d'exécution et plan détaillé

3. Préfabrication en usine

4. Isolation

LES FONDAMENTAUX DE PROCONTAIN :

- **PRÉFABRICATION : 80 %**
- **QUALITÉ : 100%**
- **GAIN DE TEMPS : 200 %**

5. Transport

6. Montage des modules

7. Finitions intérieures sur site

8. Remise du bâtiment clé en main

PROCONTAIN,
LE CHOIX DE LA
SÉRÉNITÉ !

POURQUOI LES ARCHITECTES PRÉFÈRENT PROCONTAIN

Modularité et esthétique achèvent de convaincre les architectes et les maîtres d'œuvre déjà séduits par la garantie de la maîtrise des coûts et du planning combinée à un niveau de qualité élevé. Toutes les normes en vigueur : acoustiques, thermiques, sécurité incendie sont respectées.

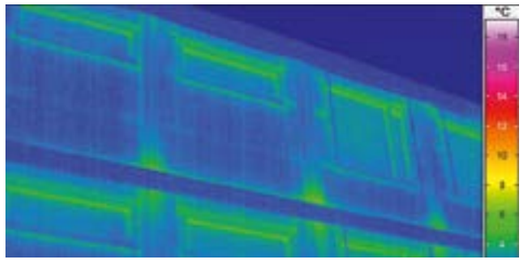

PROTECTION INTEGRALE PROCONTAIN

ISOLATION THERMIQUE

Les bâtiments modulaires de Procontain répondent aux dernières réglementations thermiques et environnementales. Ils sont vérifiés par des notes de calcul réglementaires réalisées par des bureaux d'études externes et spécialisés.

Notre principe d'isolation multicouche, associé à des profils métalliques spécifiques et à un traitement soigné de l'étanchéité à l'air, apporte aux modules d'excellentes performances d'isolation thermique.

ISOLATION ACOUSTIQUE

Pour des raisons intrinsèques au système modulaire, les bâtiments ProContain disposent naturellement d'une excellente isolation acoustique : le doublement des murs, des planchers des plafonds permet d'atteindre des valeurs d'affaiblissement excellentes.

PROTECTION CONTRE L'INCENDIE

Les modules ProContain sont stables au feu à des degrés allant de EI30 à EI60 en fonction des solutions retenues et des exigences réglementaires. Leurs performances sont évidemment testées et certifiées par des organismes indépendants.

QUALITÉ DE L'AIR INTÉRIEUR

Bien conscient de ses responsabilités vis-à-vis des utilisateurs finaux, enfants, étudiants, personnels administratifs... ProContain n'utilise dans ses aménagements intérieurs que des matériaux contrôlés et sans émission combinés à des systèmes de ventilation performants qui garantissent une qualité d'air optimale et un confort de vie.

1. Membrane d'étanchéité
2. Panneau bois
3. Isolation laine minérale
4. Rupteur thermique laine minérale
5. Profil porteur
6. Pare vapeur
7. Plafond suspendu à dalle acoustique
8. Volet roulant aluminium
9. Fenêtre double vitrage argon
10. Panneau sandwich
11. Doublage laine de roche
12. Pare vapeur
13. Plaque de plâtre
14. Goulotte multi-compartiments
15. Revêtement de sol souple
16. Panneau bois
17. Rupteur thermique en polystyrène extrudé
18. Laine minérale
19. Fond de tôle galvanisé
20. Profil porteur

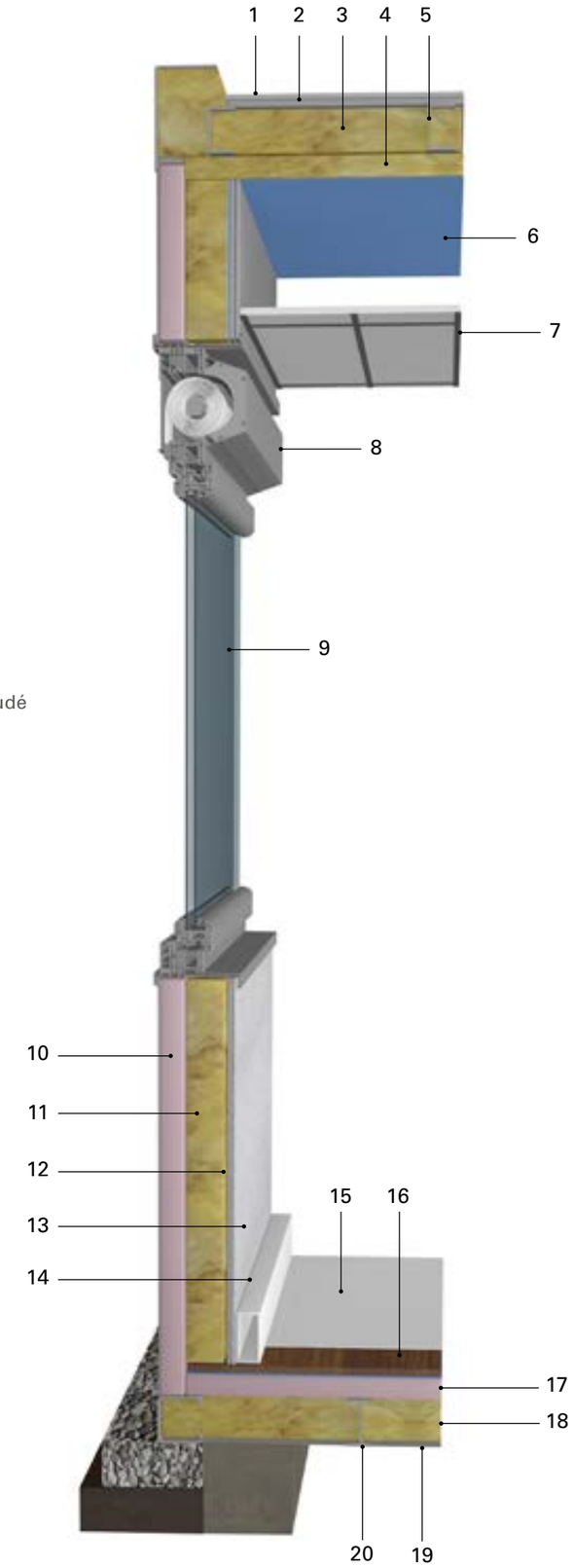

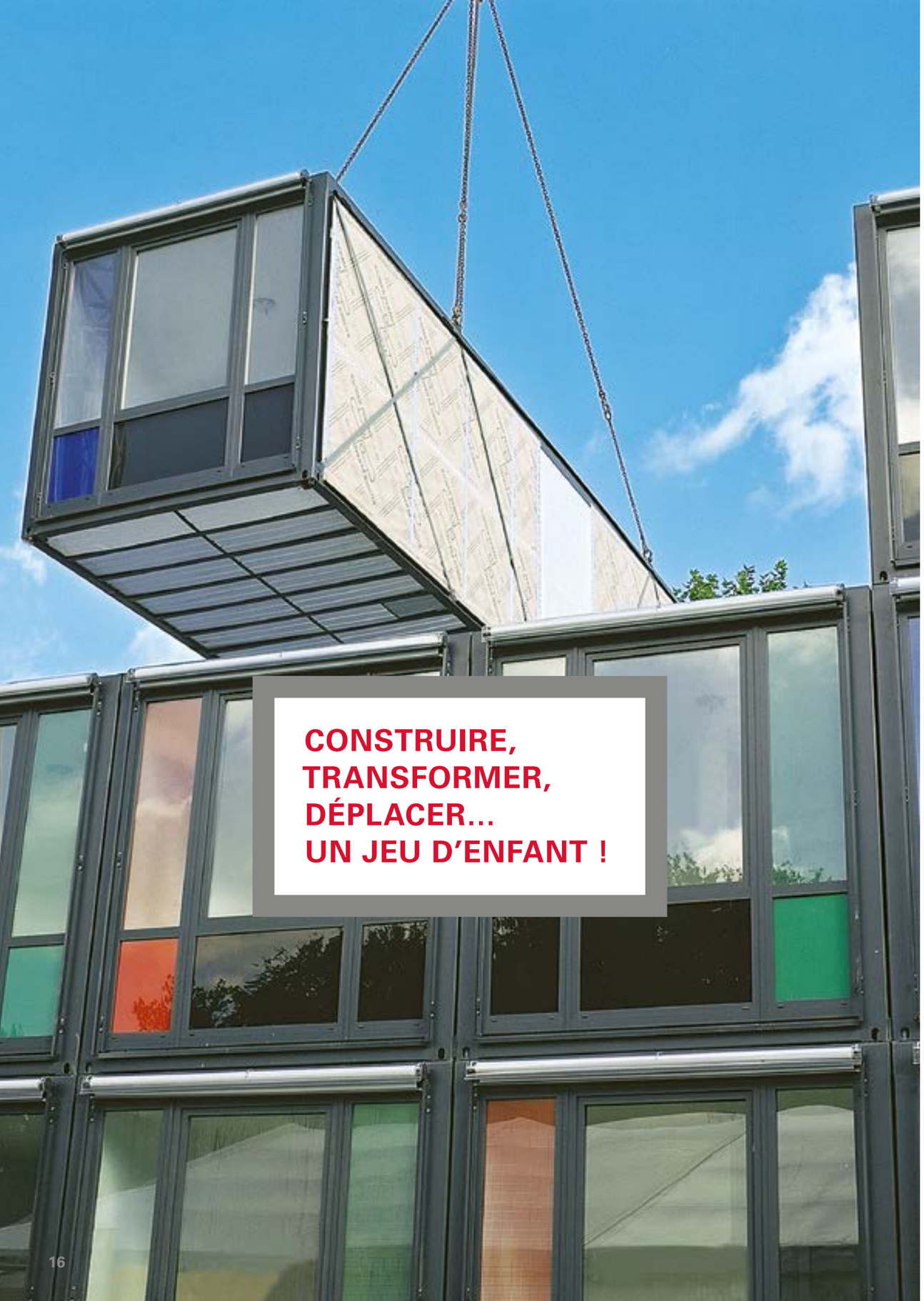

CONSTRUIRE, TRANSFORMER, DÉPLACER… UN JEU D’ENFANT !

LES AVANTAGES DES CONSTRUCTIONS AVEC LES TRAMES STANDARDISÉES PROCONTAIN

La construction modulaire permet de raccourcir les délais de réalisation mais permet également une meilleure gestion de l’évolution de vos besoins immobiliers : extension, surélévation, démontage-remontage vers un autre site… tout est possible, tout est réalisable !

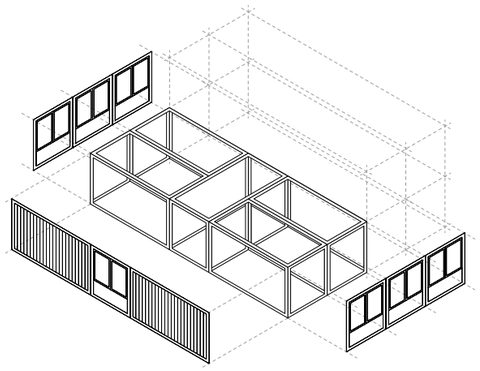

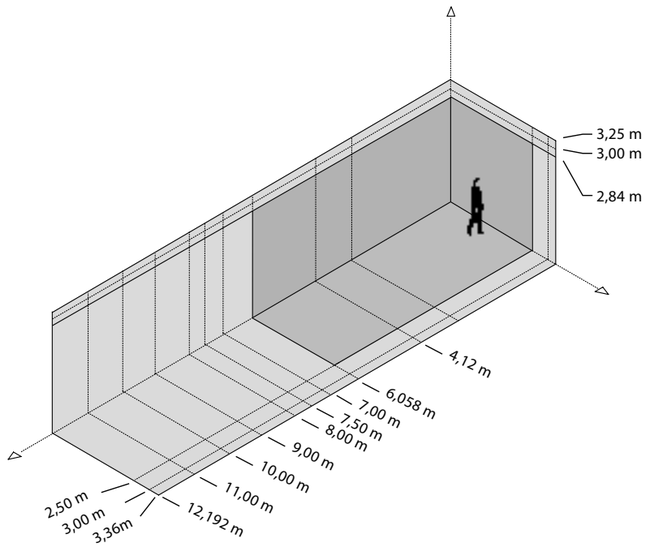

PROCONTAIN, DES BÂTIMENTS MODULAIRES POUR TOUS !

TOUS LES UTILISATEURS VOUS LE DIRONT : LES BÂTIMENTS MODULAIRES DE PROCONTAIN LE VALENT BIEN

Jouer, dormir, apprendre, étudier, travailler, consulter... ProContain vous accompagne pour vous offrir un cadre de vie agréable et adapté.

Crèche

Ecole

Bureau

Bâtiment médical

DOMAINES D'UTILISATION

Bureaux et administrations	Pages 22 - 25
Enseignement	Pages 26 - 27
Etablissements de la santé	Pages 28 - 29
Applications diverses	Pages 30 - 31

NOS ARGUMENTS SONT SOLIDES COMME NOS SOLUTIONS :

1. Niveau de qualité reconnu
2. Durée de construction courte et maîtrisée
3. Prix garantis
4. Flexibilité et modularité
5. Réutilisation possible

POUR VOS BUREAUX, PROCONTAIN VOUS OFFRE, LA FLEXIBILITÉ, LA RENTABILITÉ ET LE CONFORT !

TOUT UN UNIVERS DE TRAVAIL ÉLÉGANT ET FONCTIONNEL

Un nouveau produit est en développement et vous avez besoin d'espace pour accueillir une nouvelle équipe ? Vous voulez remplacer vos locaux sociaux ? Et le tout pour hier ?!

Les bâtiments modulaires ProContain vous attendent et tout est possible : open-spaces, salles de réunion, salles de formation, fab labs, bureaux individuels !

En outre, avec des cloisons intérieures modulaires vous pouvez varier les combinaisons à l'infini.

Snecma/Safran, Villaroche

Le Bronze Industriel, Suippes

Igepa, Queis

Fagsi, Lichtenberg

LE MONDE DU TRAVAIL EN MODULAIRE

Tous les niveaux d'équipements sont possibles : chapes béton, climatisation, ascenseurs, finition plâtre, faux plafonds, cloisons vitrées, etc...

Société immobilière, Heyner

LT Rental, Sleevetal

Bayer, Wuppertal

Centre d'aviation, Cologne

TELLEMENT PLUS FACILE D'APPRENDRE DANS UNE ÉCOLE MODULAIRE LUMINEUSE ET MODERNE !

DES POSSIBILITES D'UTILISATION FLEXIBLES POUR LES SALLES DE CLASSE

Face aux variations d'effectifs dans les écoles, les bâtiments modulaires apportent une réponse de circonstance : rapides à mettre en œuvre, combinables entre eux, clairs, bien isolés... ils sont également démontables quand vous n'en avez plus besoin.

Ecole maternelle, Ville de Bondy

Ecole maternelle, Ville d'Ivry sur Seine

Crèche entreprise, Monchengladbach

Crèche entreprise, Globetrotteurs, Roissy

ÊTRE BIEN ACCUEILLI ET SOIGNÉ DANS UN BÂTIMENT MÉDICAL PROCONTAIN !

DES ESPACES CONVIVIAUX, LUMINEUX ET SÉCURISANTS

Les cabinets médicaux, les salles de soin, de consultation requièrent des équipements spécifiques. Reconnues pour leur flexibilité et leur qualité, les constructions modulaires Procontain s'adaptent parfaitement aux spécificités du milieu médical.

Clinique, Karlsruhe

Consultations gynécologiques et obstétriques, CHI Poissy

Clinique Notre Dame de Grace, Gosselies

Consultations gynécologiques et obstétriques, CHI Poissy

ET BIEN D'AUTRES APPLICATIONS POSSIBLES

Grâce à leur flexibilité, les bâtiments modulaires ProContain ne sont soumis à aucune limite d'utilisation. Qu'il s'agisse de construction, d'extension ou de surélévation, ProContain offre de nombreuses alternatives pour répondre aux exigences les plus diverses :

- Bâtiments associatifs, locaux sportifs
- Foyers/hébergements
- Cantines, réfectoires
- Bâtiments évènementiels
- Camps militaires
- Base vie de chantier
- Locaux sociaux et vestiaires
- Centre de loisirs
- etc.

Maison des associations, Nogent sur Marne

Logements modulaires, Montreuil

Locaux sportifs, Regensburg

Réfectoire, Forst

Camp militaire, Croatie

Événementiel, Bauma, Munich

Base vie, Tour Odéon, Monaco

Pour en savoir plus :
Appelez nous au + 33(0) 1 60 21 68 68
Écrivez nous : contact@procontain.fr
Notre site : www.procontain.fr
Restez informé : www.blogconstructionmodulaire.com

ProContain S.A.S
Rue Sophie Germain
BP 29
77291 Mitry Mory cedex
Téléphone +33 (0)1 60 21 68 68
Télécopie +33 (0)1 60 21 68 70
contact@procontain.fr
www.procontain.fr

PRO CONTAIN
BÂTIMENTS HORS-SITE

Une société du groupe ALHO